FILTRE A AIR

AIR FILTER

40 bar - 300 µ

FONCTIONNEMENT

Une rampe hélicoïdale placée à l'entrée imprime à la veine d'air un mouvement tourbillonant avec effet centrifuge. Un cône d'accéleration accentue l'effet centrifuge qui projette les particules solides et liquides le long des parois de la cuve jusqu'à la chambre de détente comprise entre la base du cône et la chicane.

Cette chambre a pour effet de recondenser le brouillard d'eau en suspension dans la veine d'air, en gouttelettes qui s'écoulent dans la zone calme.

L'air passe ensuite dans un élément filtrant assurant un degré de filtration de 300 µ.

OPERATION

A helicoidally ramp placed at the filter inlet produces a vortex motion of the air with a centrifugal effect and projects solids and liquids particles along tank sides until the expansion chamber situated between cone base and baffle.

In this expansion chamber, the water drops settle in the quiet zone.

Then the air passes through a filter element that assures a degree of filtration lower than 300µ .

ENTRETIEN

Toutes les 8 heures d'utilisation réelle, purger la cuve.

Une ou deux fois par an suivant utilisation:

-Nettoyer l'élément filtrant (en inox) au gazole et le souffler à contre-sens, remplacer si nécessaire.

MAINTENANCE

Every 8 effectives hours of operation . Drain the tank.

once or twice a year:

-Clean filter element with fuel-oil and blow it, change it if necessary.

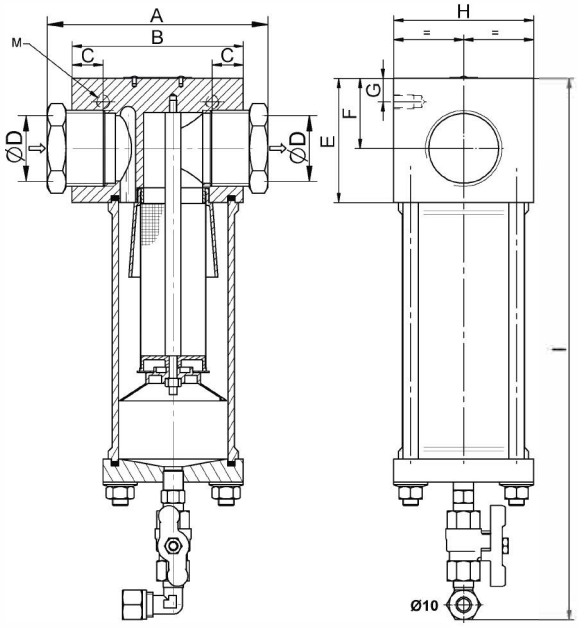

TYPE	ØD	A	B	C	E	F	G	H	I	M
FG41	G1"1/2	/	110	20	80	45	15	90	350	M8
FG41	G1"1/4	150	110	20	80	45	15	90	350	M8
FG21	G1"	/	100	/	60	30	/	90	290	/
FG21	G3/4	135	100	/	60	30	/	90	290	/

Références /Numbers :

FG41 (G1"1/2):0461741.00A

FG41 (G1"1/4):0461741.10A

FG21 (G1"): 0461641.20A

FG21 (G3/4"): 0461641.10A

CARACTERISTIQUES :

Pression maxi. : 40 bar.

Débit : 6300 Nm^3/h à 30 bar (FG41).

Débit : 1700 Nm^3/h à 30 bar (FG21).

Degré de filtration : 300 µ .

SPECIFICATIONS :

Maxi pressure : 40 bar.

Air flow:6300 Nm3/h at 30 bar (FG41).

Air flow:1700 Nm3/h at 30 bar (FG21).

Degree of filtration : 300 µ.

Option :

Filtration 1 µ (débit :210Nm^3/h à 30 bar).

Filtration 1µ (air flow :210 Nm^3/h at 30 bar).

NCA 04120 FE

www.galigrup.com | www.galigrup.cn | gali@galigrup.com

GALI INTERNACIONAL, SA | C/ Josep Tura, 5, 08181 | Sentmenat (BCN) SPAIN | T +34 93 715 31 11

SPAIN spain@galigrup.com GERMANY germany@galigrup.com FRANCE france@galigrup.com ITALY italy@galigrup.com

CHINA china@galigrup.com SINGAPORE singapore@galigrup.com JAPAN japan@galigrup.com

FILTRE A AIR
AVEC PURGE AUTOMATIQUE ELECTRIQUE
AIR FILTER
WITH ELECTRICAL AUTOMATIC DRAIN

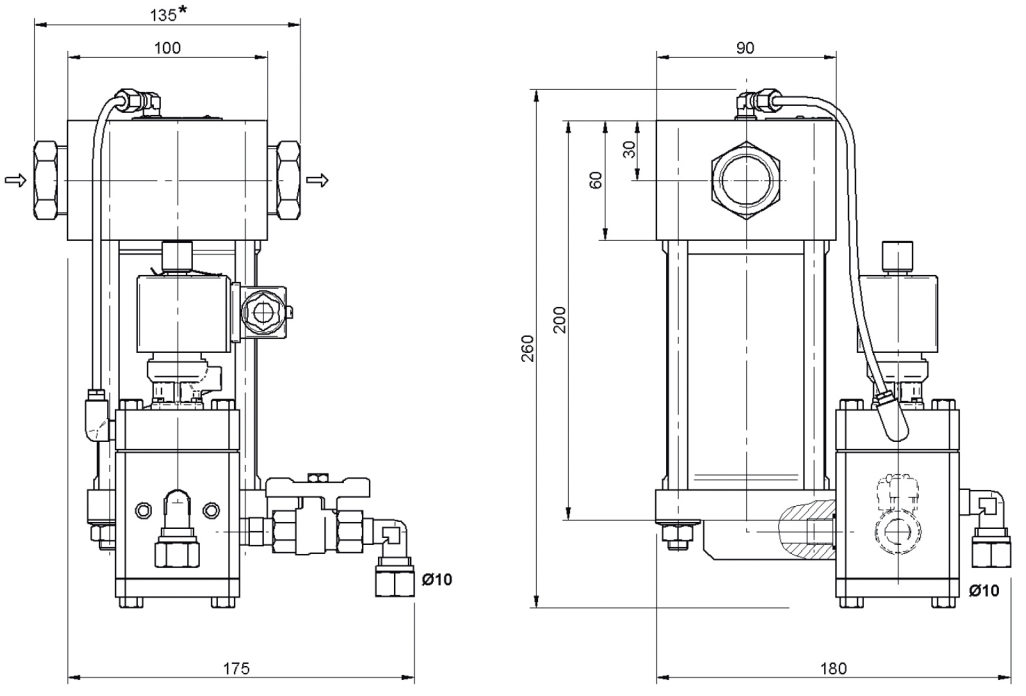

FILTRE/*AIR FILTER*:
Type FG21

Références /*Numbers* :
FG21+PA (G1"):
0461641.520A
FG21+PA (G3/4"):
0461641.510A

Tension de la bobine à préciser.
Coil voltage to be specified.

*Uniquement pour filtre FG21(G3/4").
**Only for air filter FG21(G3/4").*

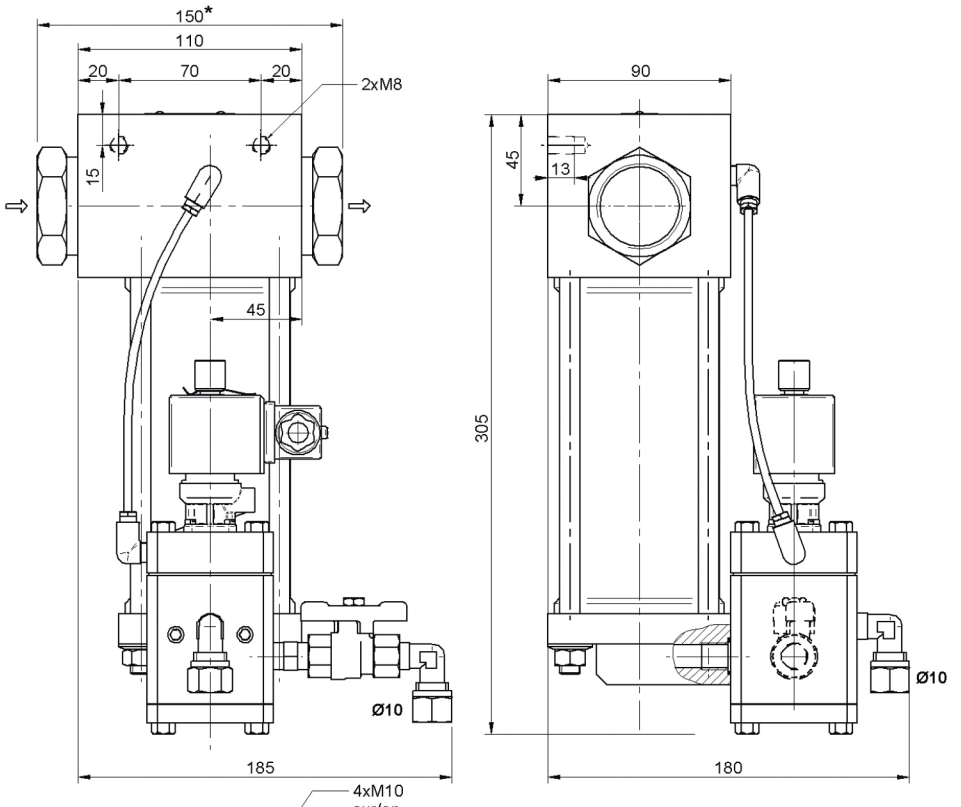

FILTRE/*AIR FILTER*:
Type FG41

Références /*Numbers* :
FG41+PA (G1"1/2):
0461741.50A
FG41+PA (G1"1/4):
0461741.51A

Tension de la bobine à préciser.
Coil voltage to be specified.

*Uniquement pour filtre FG41(G1"1/4).
**Only for air filter FG41(G1"1/4).*

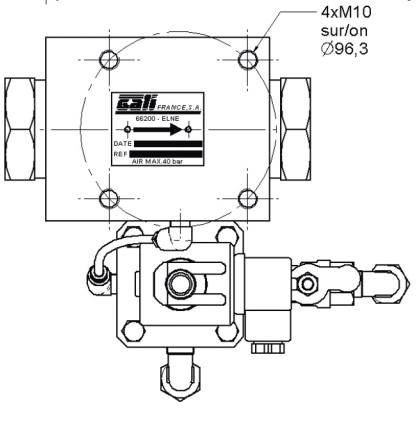
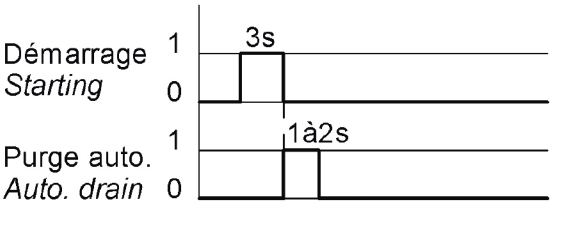
FONCTIONNEMENT - *OPERATION*