Réservoir Equipé
Assembled Air Receiver

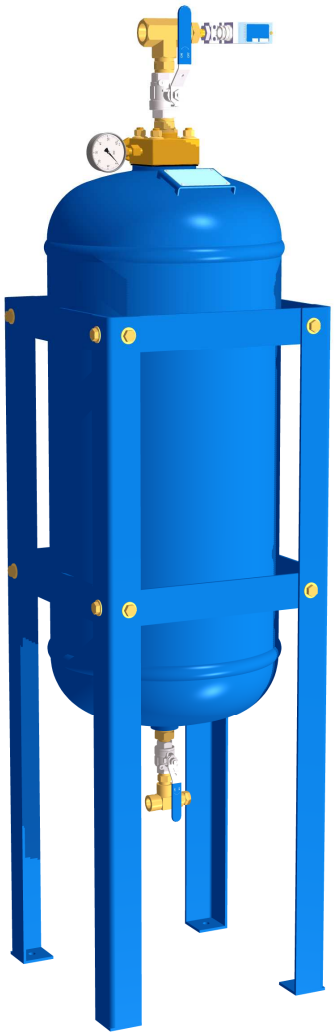

RESERVOIR EQUIPE
ASSEMBLED AIR RECEIVER
TYPE 1RV150

150l 30bar vertical

150l 435psi vertical

REF.0358130.130A

GALI INTERNACIONAL, SA
C/ Josep Tura, 5
08181 Sentmenat (Barcelona)
SPAIN
T +34 93 715 31 11 · F +34 93 715 07 51
gali@galigrup.com · www.galigrup.com

GALI FRANCE, SA
1, Rue Barthélémy Thimonnier
66200 Elne
FRANCE
T +33 468 22 20 05 · F +33 468 22 47 44
comfr@gali-france.fr & comexp@gali-france.fr

RESERVOIR EQUIPE
ASSEMBLED AIR RECEIVER

1RV150

CARACTERISTIQUES TECHNIQUES *TECHNICAL DATA*		
Pression de service maximum ***Maximum working pressure***	bar *psi*	32 *464*
Volume ***Capacity***	l *l*	1x150 *1x150*
Pression d'utilisation ***Using pressure***	bar *psi*	30 *435*
Pression d'épreuve ***Test pressure***	bar *psi*	49,5 *718*
Température ambiante ***Ambiant temperature***	°C *°F*	-20° +50° (1) *-4° +122° (1)*
Construction suivant / Réception ***Build according to / Reception***	-	CODAP /CE(2) *CODAP / CE(2)*
Raccordement de remplissage (raccordement femelle gaz Rp) ***Filling connection (gaz female connection :Rp)***	-	1/2"(3) *1/2"(3)*
Raccordement de sortie (raccordement femelle gaz Rp) ***Outlet connection (gaz female connection :Rp)***	-	1"(3) *1"(3)*
Alarme pression basse ***Low pressure alarm***	-	Option *Optional*
Soupape de sûreté ***Safety valve***	-	32 bar laiton CE *464 psi brass CE*
Manomètre (marquage à 30 bar) ***Pressure gauge (30 bar marking)***	-	Ø63 cl.1,6 0-60bar *Ø63 cl.1,6 0-60bar*
Vannes ***Manual valves***	-	Inox. 316L cadenassable *ss 316L lockable*
Peinture extérieure(4) (couleur) ***Painting external(4) (color)***	-	RAL5005(5) *RAL5005(5)*
Poids ***Weight***	kg *lb*	160 *352,5*

(1)Autre température sur demande.
(1)Other temperature on request.
(2)Autre construction ou reception sur demande.
(2)Other build or reception on request.
(3)Autre raccordement sur demande.
(3)Other connection on request.
(4)Peinture intérieure sur demande.
(4)Inside painting on request.
(7)Autre couleur ou peinture suivant spécification sur demande.
(7)Other color or paiting according to spécification on request.

Conforme à la directive européenne : 97/23/CE.
According to the european directive : 97/23/CE.

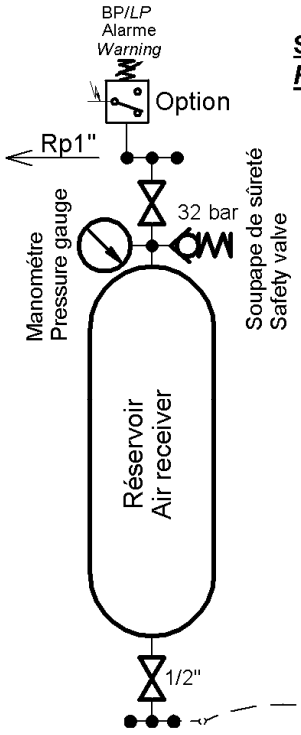

SHEMA DE PRINCIPE
PRINCIPLE DIAGRAM

Le réservoir se purge par la purge Automatique du groupe compresseur GALI.
The air receiver is drained by the automatic drain of the GALI compressor set.

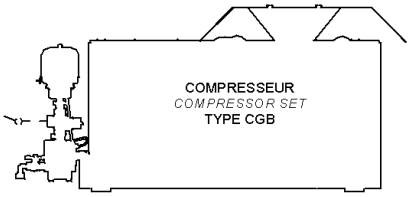

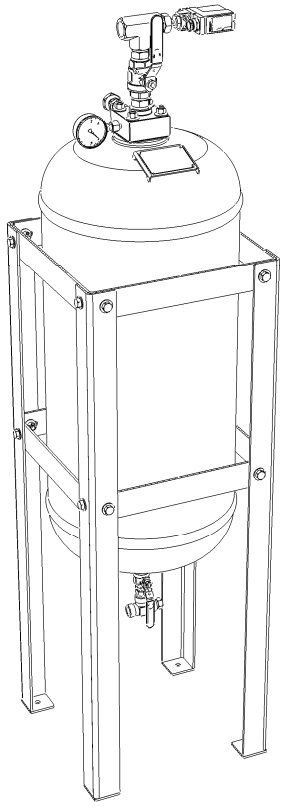

Données techniques sans engagement.
Technical data not binding.

Gali

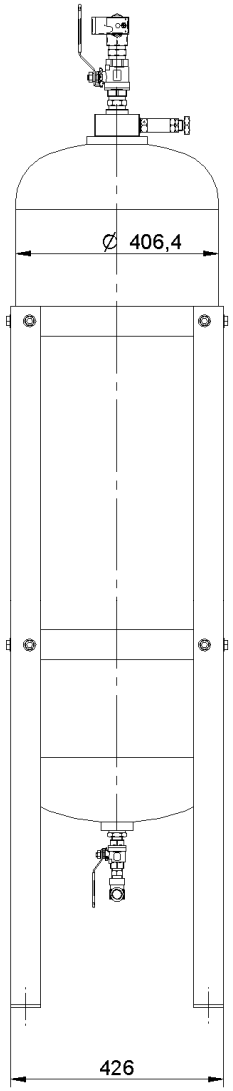

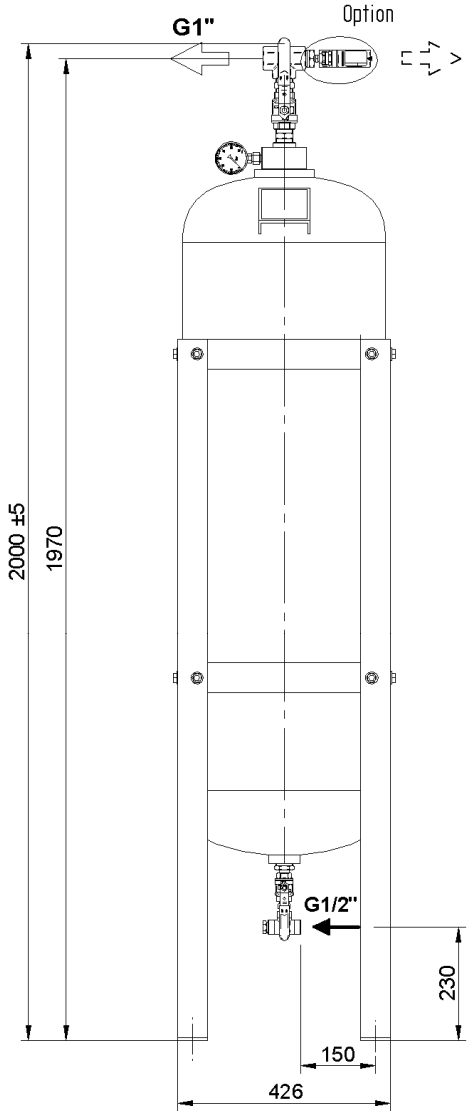

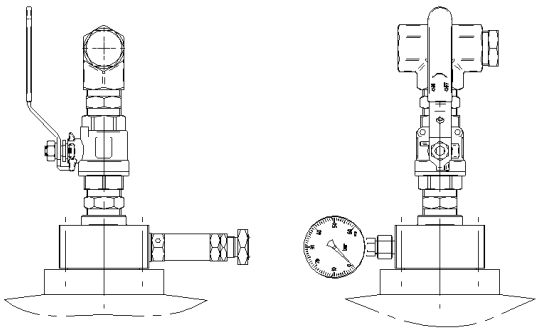

S/ens. tête de bouteille
Receiver head sub set
1:5

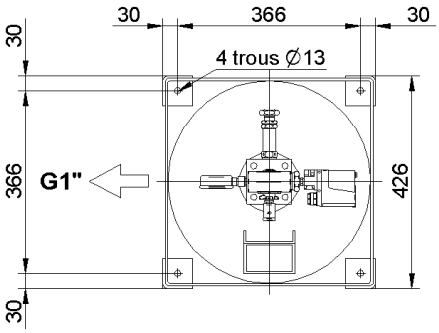

IND.	DATE	DETAIL DES MODIFICATIONS

CE PLAN EST NOTRE PROPRIÉTÉ ET NE PEUT ÊTRE COMMUNIQUÉ OU REPRODUIT SANS NOTRE AUTORISATION

SIEGE & DIRECTION
ZI. 66200 ELNE
TEL: +33 (0)4 68 22 20 05
FAX: 33 (0)4 68 22 47 44

DES. ***PUIGNAN.V***
VER. ***T.B***
Ech : **1:10**

Gali FRANCE, S.A.

RESERVOIR EQUIPE
ASSENBLY AIR RECEIVER
TYPE 1RV150L 32 bar

RÉFÉRENCE N°
0358130.130A
DATE : **17/10/05**
PLAN N° **A3**
PAGE : **1/1** IND. a